WD 01

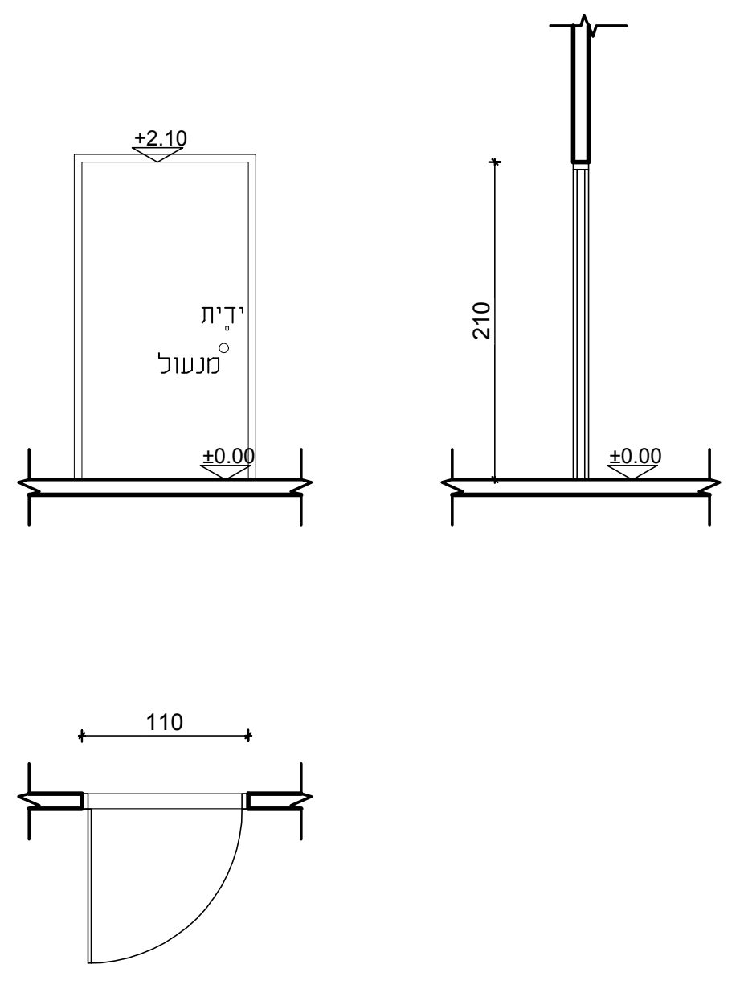

תאור מילולי:	דלת עץ פנימית הכנף תהיה אטומה מעץ מלא, מילוי 100% בעובי 50 מ"מ, ודיקט 5 מ"מ עם ציפוי פורמאיקה משני הצדדים,
מידות:	110/210 **ס"מ**

כמות:	±0.00		1 יחידות	סה"כ: 1

גימור כנף:	גוון לפי בחירת אדריכל
משקוף:	צבע יסוד 2 שכבות, צבע גמר 2 שכבות פוליאור. גוון לפי בחירת אדריכל
פירזול:	מנעול צילינדר (מותאם למסטר קי) עם פרפר פנימי שלושה צירי פרפר עם דיסקיות נחושת כולל התקנת מעצור דלת ברצפה

WD 02

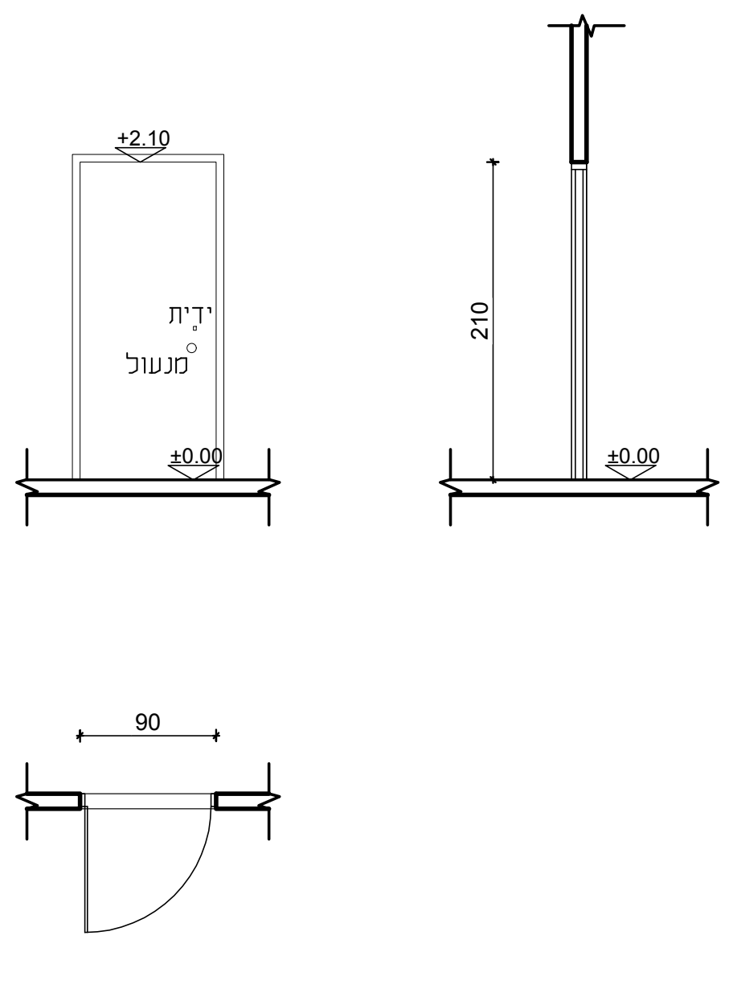

תאור מילולי:	דלת עץ פנימית הכנף תהיה אטומה מעץ מלא, מילוי 100% בעובי 50 מ"מ, ודיקט 5 מ"מ עם ציפוי פורמאיקה משני הצדדים,
מידות:	90/210 **ס"מ**

כמות:	±0.00		6 יחידות	סה"כ: 10
	+4.00		4 יחידות	

גימור כנף:	גוון לפי בחירת אדריכל
משקוף:	צבע יסוד 2 שכבות, צבע גמר 2 שכבות פוליאור. גוון לפי בחירת אדריכל
פירזול:	מנעול צילינדר (מותאם למסטר קי) עם פרפר פנימי שלושה צירי פרפר עם דיסקיות נחושת כולל התקנת מעצור דלת ברצפה

WD 03

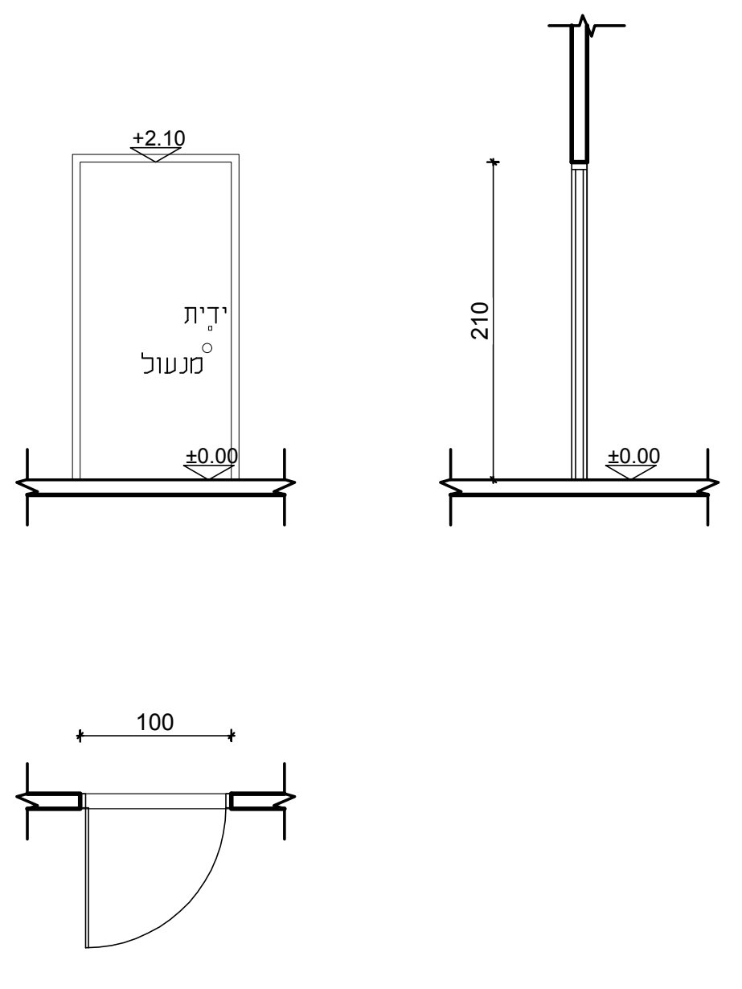

תאור מילולי:	דלת עץ פנימית הכנף תהיה אטומה מעץ מלא, מילוי 100% בעובי 50 מ"מ, ודיקט 5 מ"מ עם ציפוי פורמאיקה משני הצדדים,
מידות:	100/210 **ס"מ**

כמות:	±0.00		2 יחידות	סה"כ: 2

גימור כנף:	גוון לפי בחירת אדריכל
משקוף:	צבע יסוד 2 שכבות, צבע גמר 2 שכבות פוליאור. גוון לפי בחירת אדריכל
פירזול:	מנעול צילינדר (מותאם למסטר קי) עם פרפר פנימי שלושה צירי פרפר עם דיסקיות נחושת כולל התקנת מעצור דלת ברצפה

WD 05

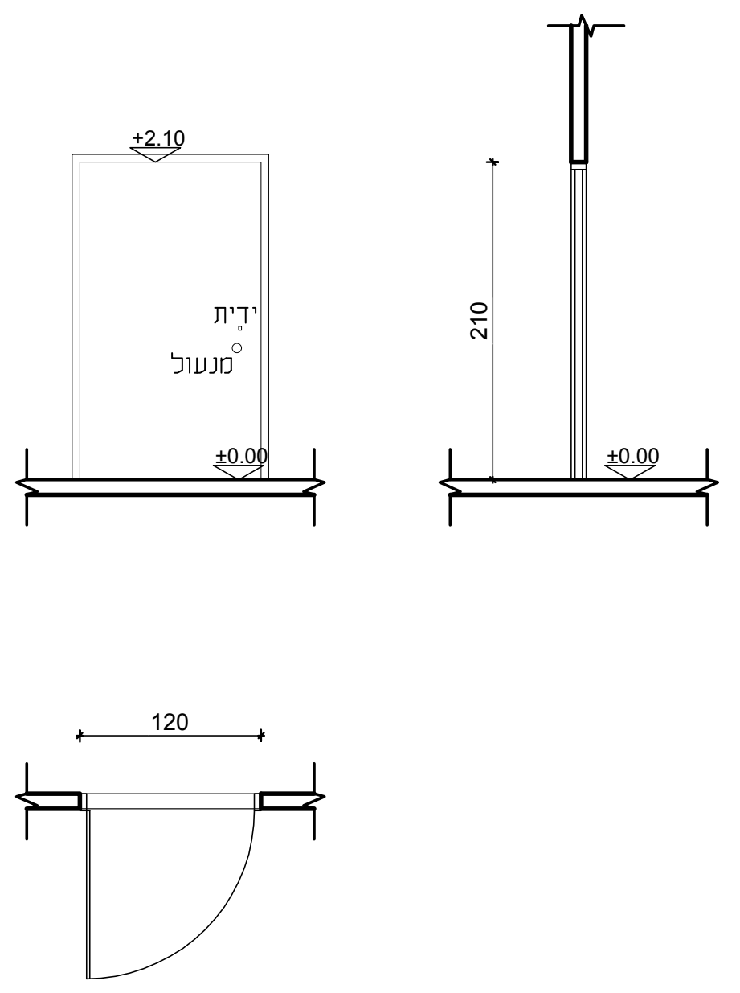

תאור מילולי:	דלת עץ פנימית הכנף תהיה אטומה מעץ מלא, מילוי 100% בעובי 50 מ"מ, ודיקט 5 מ"מ עם ציפוי פורמאיקה משני הצדדים,
מידות:	120/210 **ס"מ**

כמות:	±0.00			סה"כ: 1
	+4.00		1 יחידות	

גימור כנף:	גוון לפי בחירת אדריכל
משקוף:	צבע יסוד 2 שכבות, צבע גמר 2 שכבות פוליאור. גוון לפי בחירת אדריכל
פירזול:	מנעול צילינדר (מותאם למסטר קי) עם פרפר פנימי שלושה צירי פרפר עם דיסקיות נחושת כולל התקנת מעצור דלת ברצפה

מחיצות טריספה

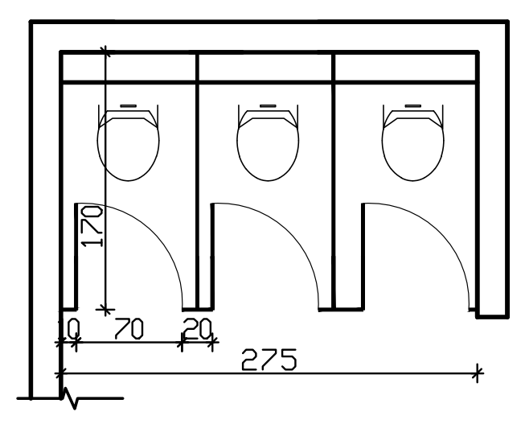

תאור מילולי:	לוחות טרספה, עובי 13 מ"מ, לפי המידות בתוכנית. הגבהה 15 ס"מ מקו הריצוף, מחובר לקיר ע"י ברגים כל 50 ס"מ. כולל קונסטרוקציה, חיבורים, צירים וידיות.
מידות:	לפי שרטוט

כמות:	±0.00		2 יח'	סה"כ: 2

גימור כנף:	
משקוף:	
פירזול:	פרזול עשוי נירוסטה מצופה ניילון קשיח 6/6, דגם נורמבאו של חב' טרספה או ש"ע

מחיצות טריספה

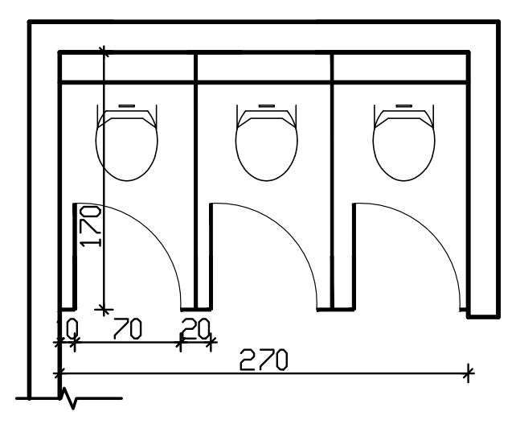

תאור מילולי:	לוחות טרספה, עובי 13 מ"מ, לפי המידות בתוכנית. הגבהה 15 ס"מ מקו הריצוף, מחובר לקיר ע"י ברגים כל 50 ס"מ. כולל קונסטרוקציה, חיבורים, צירים וידיות.
מידות:	לפי שרטוט

כמות:	+4.00		2 יח'	סה"כ: 2

גימור כנף:	
משקוף:	
פירזול:	פרזול עשוי נירוסטה מצופה ניילון קשיח 6/6, דגם נורמבאו של חב' טרספה או ש"ע

מחיצות טריספה

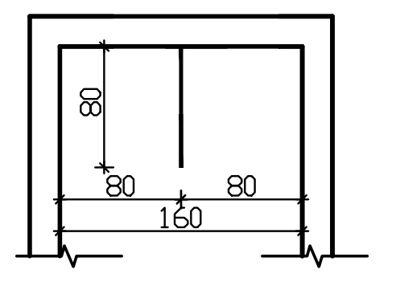

תאור מילולי:	לוחות טרספה, עובי 13 מ"מ, לפי המידות בתוכנית. הגבהה 15 ס"מ מקו הריצוף, מחובר לקיר ע"י ברגים כל 50 ס"מ. כולל קונסטרוקציה, חיבורים, צירים וידיות.
מידות:	לפי שרטוט

כמות:	±0.00		4 יח'	סה"כ: 4

גימור כנף:	
משקוף:	
פירזול:	פרזול עשוי נירוסטה מצופה ניילון קשיח 6/6, דגם נורמבאו של חב' טרספה או ש"ע

ריהוט טרספה

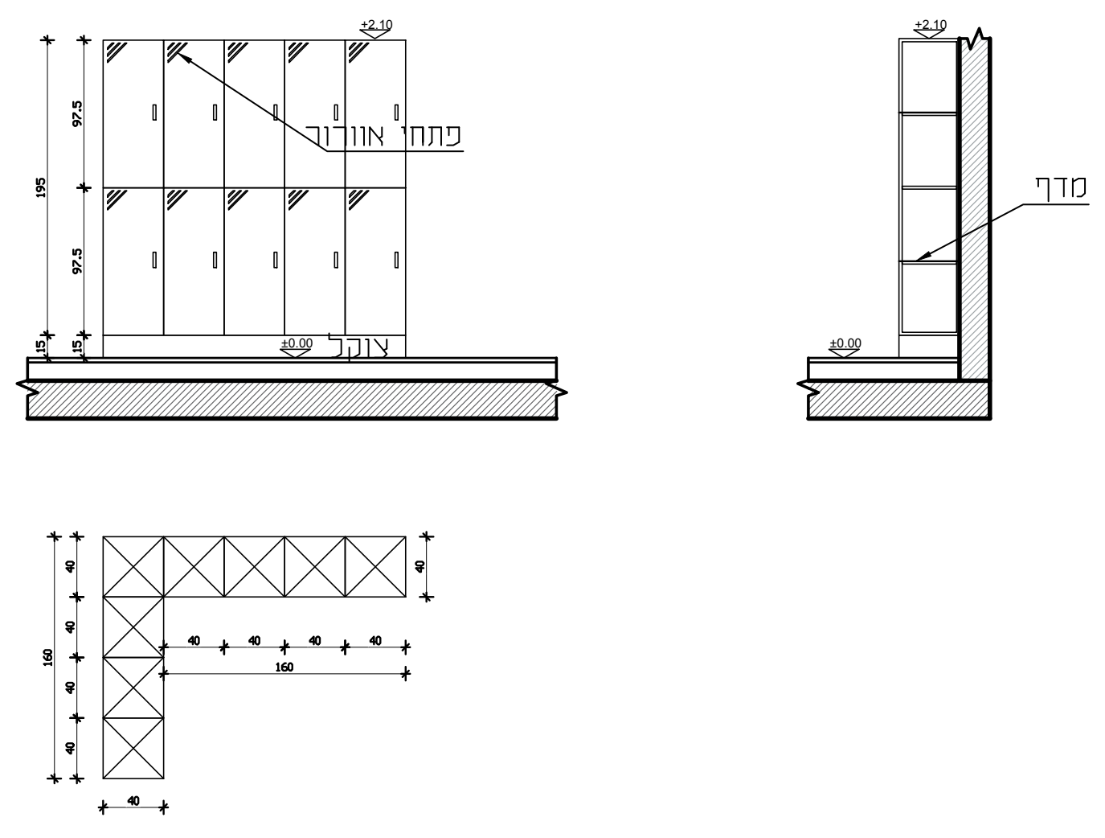

תאור מילולי:	לוקרים מטרספה בעובי 13 מ"מ, מידות לפי תכנית. עם צוקל לפי תכנית, מחובר לקיר כל 50 ס"מ. כולל קונסטרוקציה, חיבורים, צירים וידיות. לרבות פתחי אוורור
מידות:	**לפי שרטוט**

כמות:	0.00	שירותים	1 יחידות	סה"כ: 1

גימור כנף:	
משקוף:	גוון לפי בחירת אדריכל
פירזול:	כולל מנעול יעודי ללוקרים פרזול עשוי נירוסטה מצופה ניילון קשיח 6/6, דגם נורמבאו של חב' טרספה או ש"ע

ריהוט טרספה

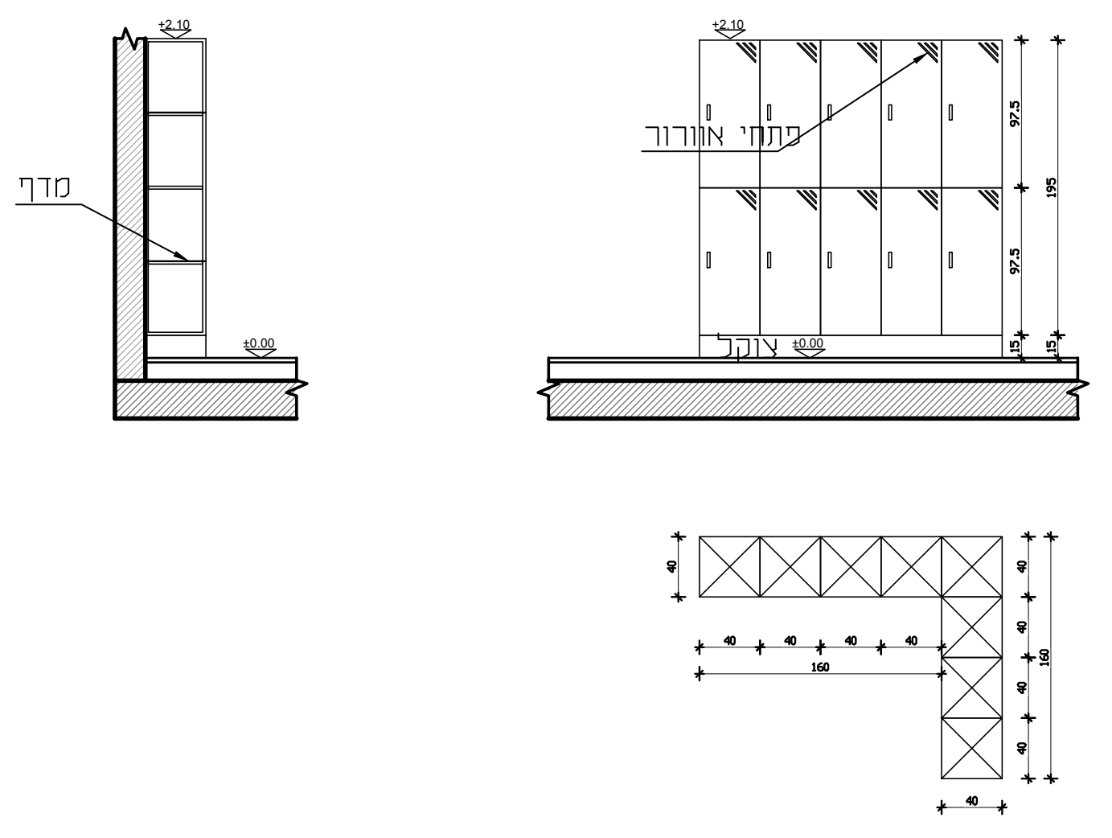

תאור מילולי:	לוקרים מטרספה בעובי 13 מ"מ, מידות לפי תכנית. עם צוקל לפי תכנית, מחובר לקיר כל 50 ס"מ. כולל קונסטרוקציה, חיבורים, צירים וידיות. לרבות פתחי אוורור
מידות:	**לפי שרטוט**

כמות:	0.00	שירותים	1 יחידות	סה"כ: 1

גימור כנף:	
משקוף:	גוון לפי בחירת אדריכל
פירזול:	כולל מנעול יעודי ללוקרים פרזול עשוי נירוסטה מצופה ניילון קשיח 6/6, דגם נורמבאו של חב' טרספה או ש"ע

ארון

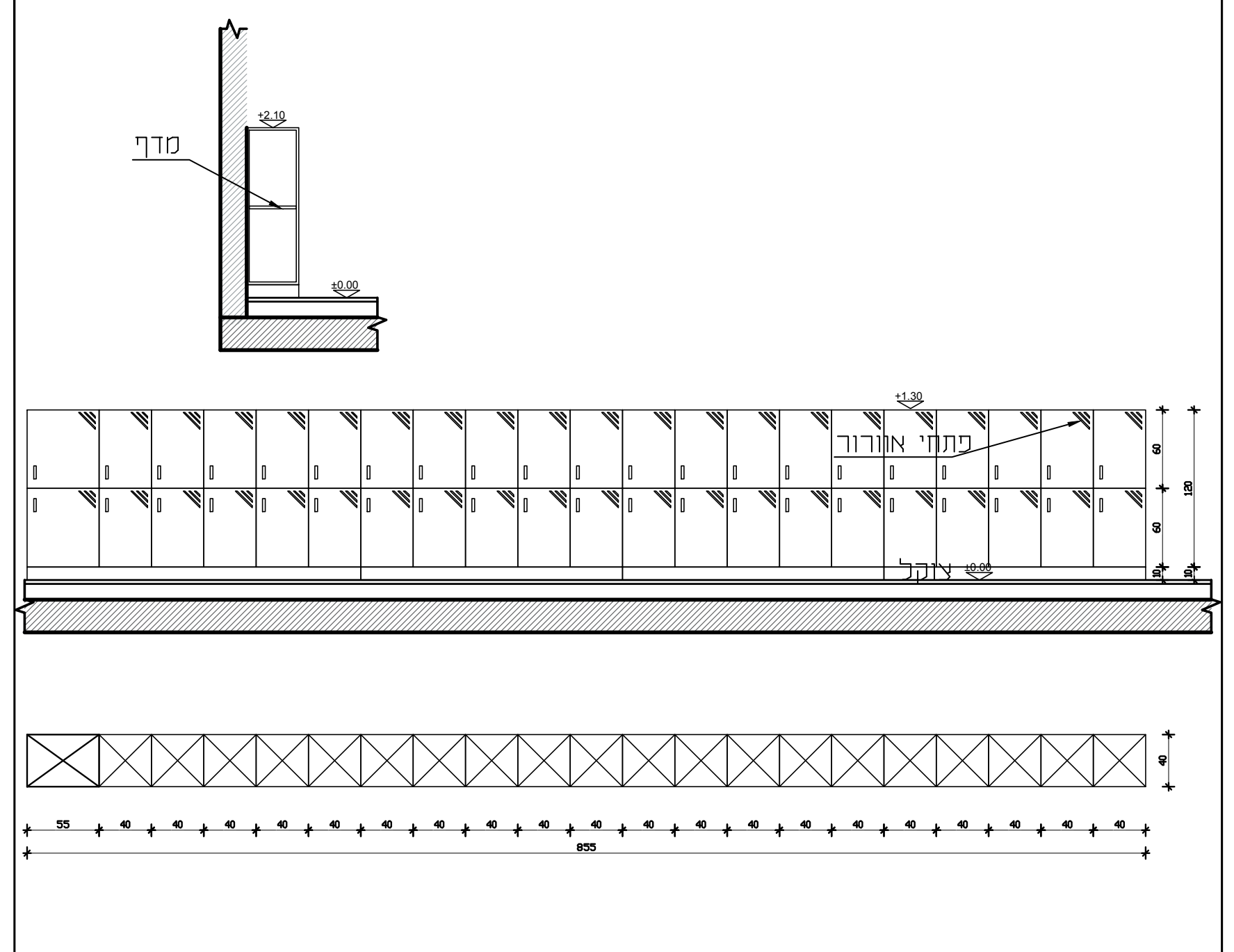

תאור מילולי:	לוקרים מטרספה בעובי 13 מ"מ, מידות לפי תכנית. עם צוקל לפי תכנית, מחובר לקיר כל 50 ס"מ. כולל קונסטרוקציה, חיבורים, צירים וידיות. לרבות פתחי אוורור
מידות:	**לפי שרטוט**

כמות:	0.00	שירותים	1 יחידות	סה"כ: 1

גימור כנף:	
משקוף:	גוון לפי בחירת אדריכל
פירזול:	כולל מנעול יעודי ללוקרים פרזול עשוי נירוסטה מצופה ניילון קשיח 6/6, דגם נורמבאו של חב' טרספה או ש"ע

עדכונים

מהדורה	מהות העדכון	תאריך

אין לבצע תכנית זו ללא היתר בנייה בתוקף המתאים לתכנית. אין למדוד מהשרטוט.
המבצע אחראי על בדיקת התכניות. יש להודיע למתכנן על כל טעות או אי-התאמה.
אין לעשות שימוש בתכנית זו וברעיונות הגלומים בה ללא אישור בכתב מהמתכנן.
כל העבודות יבוצעו לפי החוק והתקן הישראלי ולפי המפרט הכללי לעבודות בנייה.

שם המזמין

עיריית כפר קאסם

שם הפרויקט

אולם ספורט כפר קאסם

תוכן הגליון **רשימת נגרות**	מבנה	אולם ספורט
	מס.סידורי	2333
	קובץ	2333-PL-50
מס. גליון A-WD-09	שרטט	עבד חג' עיסא
	אשר	אחמד זועבי

קנ"מ 1:50	מהדורה 1	תאריך 21/05/2024

לעיון ☐ לאישור ☐ למכרז ☐ לביצוע ☑

M.TABONY
ARCHITECTS&ENGINEERS
ד"ר טבעוני אדריכלים ומהנדסים בע"מ

נצרת, 1002\8 טל: 04-6554037 info@drtabony.com